FITTINOX S.R.L.

Ingeniería en accesorios para instrumentación y piping

Industria Argentina, con calidad que se exporta.

HECHO EN ARGENTINA · CALIDAD FITTINOX

VÁLVULAS ESFÉRICAS

INTRODUCCIÓN

Las válvulas esféricas sirven para permitir o impedir el paso de un fluído a traves de una instalación. Gracias a su diseño permite el cierre de la circulación con solo un cuarto de giro de su manija.

Para una correcta selección de este tipo de válvulas hay que tener en cuenta diversos factores como la presión, el tipo de fluído y la temperatura.

Válvulas esféricas son fabricadas en acero inoxidalbe AISI 304 o 316, vienen en diversas configuraciones como ser, 2 y 3 cuerpos, para instrumentación en 2 o 3 vías y en series desde 1000psi hasta 10000psi.

www.fittinox.com.ar

GAPP GRUPO ARGENTINO DE PROVEEDORES PETROLEROS

VÁLVULAS ESFÉRICAS SERIE 1000 DE 2 CUERPOS

CARACTERÍSTICAS TÉCNICAS

- Estándar roscadas BSPT
- Paso Total
- Cuerpo en microfundición de ac. Inoxidable AISI 316
- Presión de trabajo 1000psi/70 Bar para WOG (Water-Oil-Gas)
- Empaquetadura del Vastago ajustable
- Sellos y asientos de Teflon
- Temperatura de trabajo -30°C a 200°C (-22°F a 400°F)
- Vastago inexpulsable
- 100% Testeadas en fábrica a 100psi bajo agua
- Prueba Hidrostatica a 1500psi
- Traba para candado
- Se presentan en medidas desde 1/4" hasta 2"BSPT

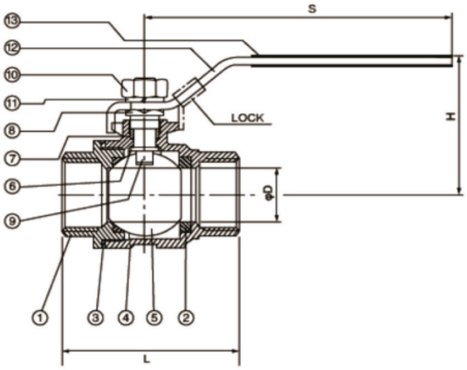

MATERIALES

Referencia	Parte	Material	Cant. Por unidad
1	Tapa	316	1
2	Asiento bola	PTFE	2
3	junta de union	PTFE	1
4	Cuerpo	316	1
5	Esfera	316	1
6	Arandela	PTFE	1
7	Empaquetadura del vastago	PTFE	1
8	Tuerca manija	304	1
9	Vastago	316	1
10	Tuerca del vastago	304	1
11	Arandela manija	304	1
12	Manija	304	1
13	Cobertura plastica	PVC	1

DIMENSIONES

ITEM SALIDA	D	L	H	S
1/4"	12,7	47,3	46,6	99,5
3/8"	12,7	47,3	46,6	99,5
1/2"	15	58,2	48,2	99,5
3/4"	20	65,5	61,7	126,5
1"	25	76,5	69,3	126,5
1-1/4"	32	90	80,7	153
1-1/2"	38	98,3	87,2	153
2"	50,8	121,7	95,4	192

Medidas en milímetros

Presion en psi	1000	1000	700	400	100
Temperatura	-29°C	38°C	93°C	149°C	204°C

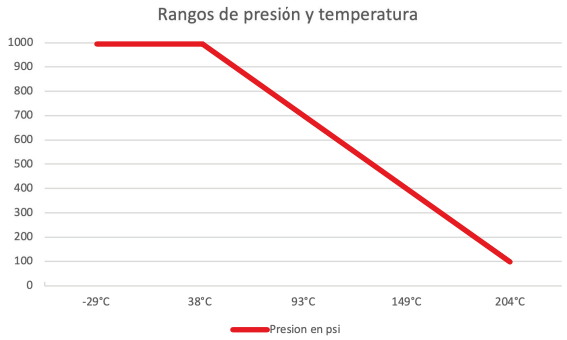

COMO SOLICITAR **LAS VÁLVULAS ESFÉRICAS** SERIE 1000 DE 2 CUERPOS

VE - DU 6 1 R - 04

Prefijo · Tipo · Calidad · Serie · Salida · Medida

Prefijo:

VE: Válvula esférica

Tipo:

DU: Diseño unitario 2 cuerpos

Calidad:

4: 304 **6:** 316

Serie:

1: Serie 1000

Salida:

R: Roscada

Salida:

04: 1/4"BSPT
06: 3/8"BSPT
08: 1/2"BSPT
12: 3/4"BSPT
16: 1"BSPT
20: 1-1/4"BSPT
24: 1-1/2"BSPT
32: 2"BSPT

VÁLVULAS ESFÉRICAS SERIE 2000 DE 2 CUERPOS

CARACTERÍSTICAS TÉCNICAS

- Estándar roscadas NPT
- Paso Total
- Cuerpo en microfundición de ac. Inoxidable AISI 316
- Presión de trabajo 2000psi/140 Bar para WOG (Water-Oil-Gas)
- Empaquetadura del Vastago ajustable
- Sellos y asientos de Teflón
- Temperatura de trabajo -30°C a 200°C (-22°F a 400°F)
- Vastago inexpulsable
- 100% Testeadas en fábrica a 100psi bajo agua
- Prueba Hidrostatica a 3000psi
- Traba para candado
- Se presentan en medidas desde 1/4" hasta 2"NPT

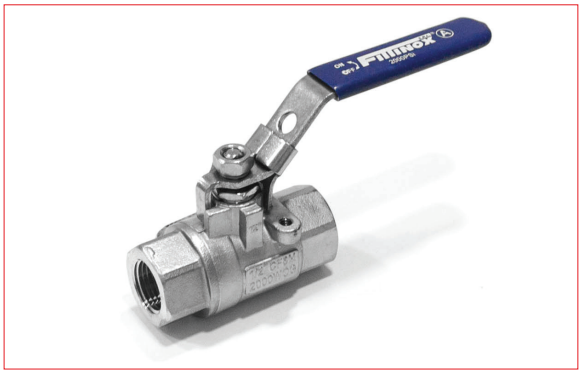

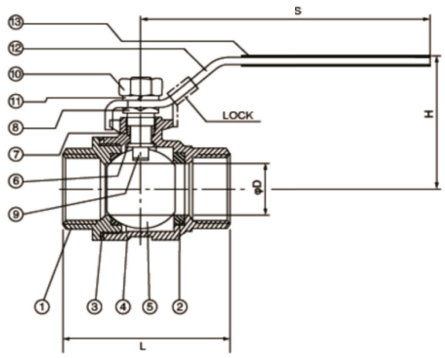

MATERIALES

Referencia	Parte	Material	Cant. Por unidad
1	Tapa	316	1
2	Asiento bola	PTFE	2
3	junta de union	PTFE	1
4	Cuerpo	316	1
5	Esfera	316	1
6	Arandela	PTFE	1
7	Empaquetadura del vastago	PTFE	1
8	Tuerca manija	304	1
9	Vastago	316	1
10	Tuerca del vastago	304	1
11	Arandela manija	304	1
12	Manija	304	1
13	Cobertura plastica	PVC	1

DIMENSIONES

ITEM SALIDA	D	L	H	S
1/4"	12,7	47,3	46,6	99,5
3/8"	12,7	47,3	46,6	99,5
1/2"	15	58,2	48,2	99,5
3/4"	20	65,5	61,7	126,5
1"	25	76,5	69,3	126,5
1-1/4"	32	90	80,7	153
1-1/2"	38	98,3	87,2	153
2"	50,8	121,7	95,4	192

Medidas en milímetros

Presion en psi	1000	1000	700	400	100
Temperatura	-29°C	38°C	93°C	149°C	204°C

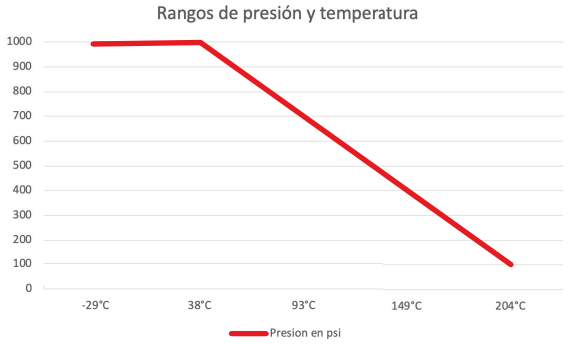

COMO SOLICITAR **LAS VÁLVULAS ESFÉRICAS** SERIE 2000 DE 2 CUERPOS

VE - DU 6 2 R - 04

Prefijo · Tipo · Calidad · Serie · Salida · Medida

Prefijo:

VE: Válvula esférica

Tipo:

DU: Diseño unitario 2 cuerpos

Calidad:

4: 304 **6:** 316

Serie:

2: Serie 2000

Salida:

R: Roscada

Salida:

04: 1/4"NPT
06: 3/8"NPT
08: 1/2"NPT
12: 3/4"NPT
16: 1"NPT
20: 1-1/4"NPT
24: 1-1/2"NPT
32: 2"NPT

VÁLVULAS ESFÉRICAS SERIE 1000 DE 3 CUERPOS

CARACTERÍSTICAS TÉCNICAS

- Estándar, roscas BSPT
- Paso Total
- Cuerpo en microfundición de ac. Inoxidable AISI 316
- Presión de trabajo 1000psi para WOG.
- Empaquetadura del Vástago ajustable.
- Sellos y asientos de Teflón.
- Temperatura de trabajo -30°C a 200°C (-22°F a 400°F)
- Vástago inexpulsable.
- 100% Testeadas en fabrica a 100psi bajo agua.
- Prueba Hidrostática a 1500psi
- Traba para candad
- Se presentan en medidas desde 1/4" hasta 2"BSPT.

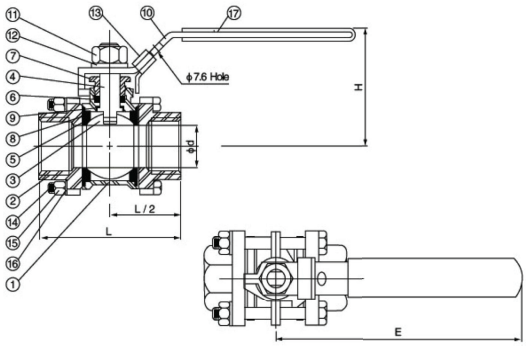

MATERIALES

Nro	PARTE	MATERIAL	CANT.
1	Cuerpo	316	1
2	Tapa	316	2
3	Esfera	316	1
4	Vastago	316	1
5	Junta de union	PTFE	2
6	Empaquetadura del vastago	PTFE	2
7	Prensa empaquetadura	304	1
8	Sello Final	PTFE	2
9	Arandela de empuje	PTFE	1
10	Manija	304	1
11	Tuerca Vastago	304	1
12	Arandela resorte	304	1
13	Traba para candado	304	1
14	Esparragos	304	4
15	Tuercas para esparragos	304	8
16	Arandelas para esparragos	304	8
17	Manija plastica	PVC	1

DIMENSIONES

ITEM/SALIDA	D	L	H	E
1/4"	12,7	57,5	45,5	99,5
3/8"	12,87	59	45,5	99,5
1/2"	15	62,8	48	99,5
3/4"	20	78	61,5	126,5
1"	25	82,2	68	126,5
1-1/4"	32	97,6	79	153
1-1/2"	38	107,6	86,5	153
2"	50	119,7	94,5	192

Medidas en milímetros

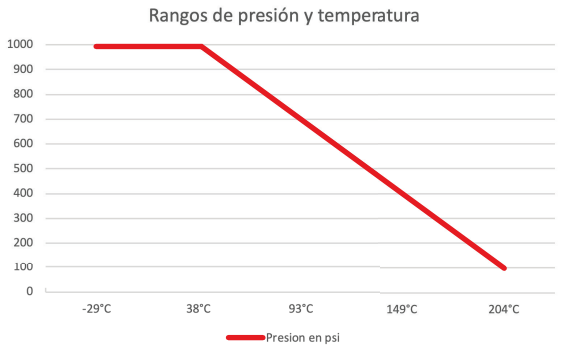

COMO SOLICITAR **LAS VÁLVULAS ESFÉRICAS** SERIE 1000 DE 3 CUERPOS

VE - M 6 1 R - 04

Prefijo → VE
Tipo → M
Calidad → 6
Serie → 1
Salida → R
Medida → 04

Prefijo:

VE: Válvula esférica

Tipo:

M: Miser 3 partes

Calidad:

4: 304 **6:** 316

Serie:

1: Serie 1000

Salida:

R: Roscada

Salida:

04: 1/4"BSPT
06: 3/8"BSPT
08: 1/2"BSPT
12: 3/4"BSPT
16: 1"BSPT
20: 1-1/4"BSPT
24: 1-1/2"BSPT
32: 2"BSPT

VÁLVULAS ESFÉRICAS DE 2 VÍAS SERIE 6000

CARACTERÍSTICAS TÉCNICAS

- Tuerca para montaje en panel de facil instalación.
- Compacto diseño con flujo máximo de circulación.
- Variedad de salidas, NPT Hembra o Tubo con tuerca y virolas.
- Fácil y rápida operación con bajo torque. Accionamiento con 1/4 de giro.
- Diseño de 3 piezas para fácil instalación y mantenimiento.
- Presión standard de trabajo hasta 6000 psi.
- Esfera provista con la última revisión de la Norma NACE MR 01-75.
- Trazabilidad grabada en el cuerpo de la válvula.
- Cada válvula es testeada en fábrica neumaticamente con gas Nitrogeno a 1000 psig para detectar fugas en el asiento y el vástago con una tasa de fuga. máxima permitida de 0,1 seg / min.

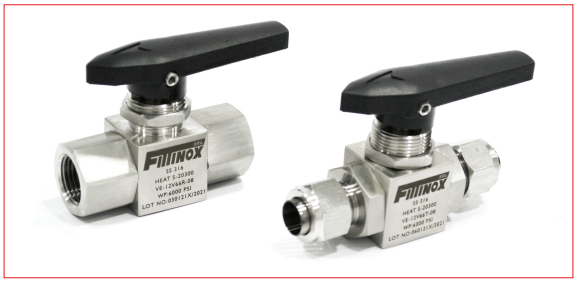

MATERIALES

Item	Descripción	Material	Cant.
1	Cuerpo	ASTM A276/479 Gr. 316	1
2	Extremos	ASTM A276/479 Gr. 316	2
3	O'ring	Viton	2
4	Bolilla	ASTM A276/479 Gr. 316	1
5	Sello Bolilla	Delrin/Peek	2
6	Buje	PTFE	1
7	Eje	ASTM A276/479 Gr. 316	1
8	Empaquetadura superior	PTFE	1
9	Arandela	ASTM A276/479 Gr. 316	1
10	Contratuerca para panel	AISI 304	1
11	Prensa empaquetadura	ASTM A276/479 Gr. 316	1
12	Manija	AISI 304 y Nylon	1
13	Tornillo manija	AISI 304	1

DIMENSIONES

A (SALIDA)	B (LARGO)	C (ANCHO)	D (ALTURA AL CENTRO DE LA VALVULA)	E (ORIFICIO)
1/4" NPT	57	25	46	5mm
1/4" OD	78	25	46	5mm
3/8" NPT	57	25	46	7mm
3/8" OD	82	25	46	7mm
1/2" NPT	78	32	52	10mm
1/2" OD	94	32	52	10mm

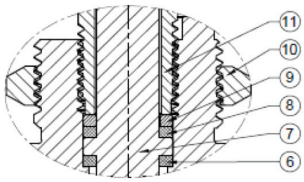

DETAIL-X

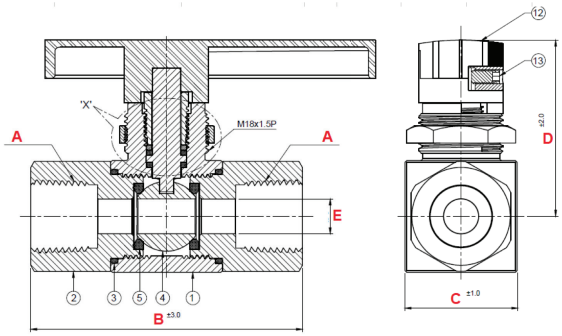

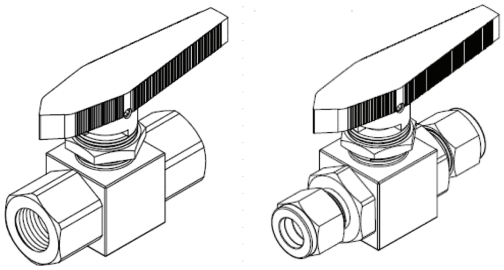

COMO SOLICITAR LAS VÁLVULAS ESFÉRICAS DE 2 VÍAS SERIE 6000

VE - I2V 6 6 R - 04

Prefijo · Tipo · Calidad · Serie · Salida · Medida

Prefijo:

VE: Válvula esférica

Tipo:

I2V: 2 vías para instrumentación

Calidad:

6: 316

Serie:

6: Serie 6000

Salida:

R: NPT

T: TUBO

Salida:

04: 1/4"

06: 3/8"

08: 1/2"

12: 3/4"

16: 1"

VÁLVULAS ESFÉRICAS DE 3 VÍAS SERIE 6000

CARACTERÍSTICAS TÉCNICAS

- Tuerca para montaje en panel de facil instalación.
- Compacto diseño con flujo máximo de circulación.
- Variedad de salidas, NPT Hembra o Tubo con tuerca y virolas.
- Fácil y rápida operación con bajo torque. Accionamiento con 1/4 de giro con salida en "L".
- Diseño de 3 piezas para fácil instalación y mantenimiento.
- Presión standard de trabajo hasta 6000 psi.
- Esfera provista con la última revisión de la Norma NACE MR 01-75.
- Trazabilidad grabada en el cuerpo de la válvula.
- Cada válvula es testeada en fábrica neumaticamente con gas Nitrogeno a 1000 psig para detectar fugas en el asiento y el vástago con una tasa de fuga. máxima permitida de 0,1 seg / min.

MATERIALES

Item	Descripción	Material	Cant.
1	Cuerpo	ASTM A276/479 Gr. 316	1
2	Extremos	ASTM A276/479 Gr. 316	2
3	O'ring	Viton	2
4	Bolilla	ASTM A276/479 Gr. 316	1
5	Sello Bolilla	Delrin/Peek	2
6	Buje	PTFE	1
7	Eje	ASTM A276/479 Gr. 316	1
8	Empaquetadura superior	PTFE	1
9	Arandela	ASTM A276/479 Gr. 316	1
10	Contratuerca para panel	AISI 304	1
11	Prensa empaquetadura	ASTM A276/479 Gr. 316	1
12	Manija	AISI 304 y Nylon	1
13	Tornillo manija	AISI 304	1

DIMENSIONES

A (SALIDA)	B (LARGO)	C (ANCHO)	D (ALTURA AL CENTRO DE LA VALVULA)	E (ORIFICIO)
1/4" NPT	57	25	46/28	5mm
3/8" NPT	57	25	46/28	7mm
1/2" NPT	78	32	52/36	10mm

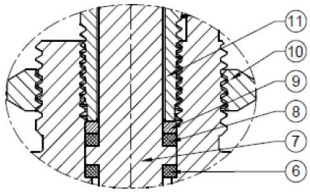

DETAIL-X

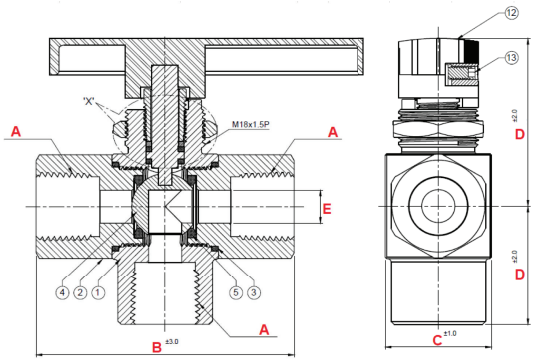

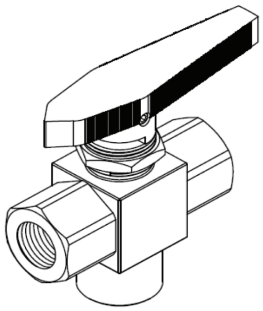

COMO SOLICITAR LAS VÁLVULAS ESFÉRICAS DE 3 VÍAS SERIE 6000

VE - I3V 6 6 R - 04

Prefijo · Tipo · Calidad · Serie · Salida · Medida

Prefijo:

VE: Válvula esférica

Tipo:

I3V: 3 vías para instrumentación

Calidad:

6: 316

Serie:

6: Serie 6000

Salida:

R: NPT

T: TUBO

Salida:

04: 1/4"

06: 3/8"

08: 1/2"

12: 3/4"

16: 1"

VÁLVULAS ESFÉRICAS DE 2 VÍAS SERIE 10.000

CARACTERÍSTICAS TÉCNICAS

- Diseñadas bajo norma BS 5351 y ASME B16.34
- Compacto diseño con flujo maximo de circulación bidireccional.
- Salida NPT Hembra de 1/4" o 1/2".
- Fácil y rápida operación con bajo torque. Accionamiento con 1/4 de giro.
- Diseño de 3 piezas para fácil instalación y mantenimiento.
- Vastago inexpulsable.
- Presión standard de trabajo hasta 10.000 psi.
- Temperatura de trabajo desde -46°C hasta 250°C.
- Esfera provista con la última revisión de la Norma NACE MR 01-75.
- Trazabilidad grabada en el cuerpo de la válvula.
- Cada válvula es testeada en fábrica.
- Opcional Traba de bloqueo para operación en posición Abierta y Cerrada.

MATERIALES

Descripción	Material	Cant.
Cuerpo	ASTM A276/479 Gr. 316	1
Extremos	ASTM A276/479 Gr. 316	2
O'ring	Viton	2
Bolilla	ASTM A276/479 Gr. 316	1
Sello Bolilla	Peek	2
Buje	PTFE	1
Eje	ASTM A276/479 Gr. 316	1

DIMENSIONES

SALIDA	LARGO	ALTO	ANCHO	E (ORIFICIO)
1/4" NPT	87mm	58mm	40mm	5mm
1/2" NPT	87mm	58mm	40mm	8mm

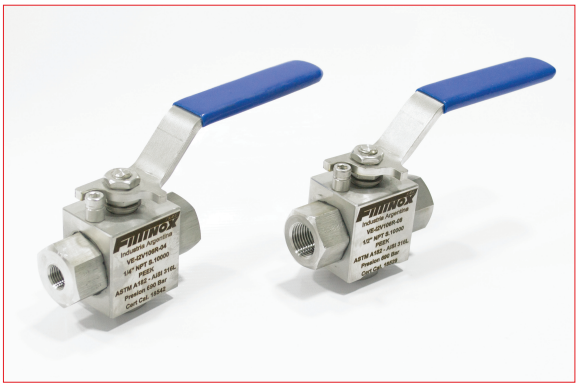

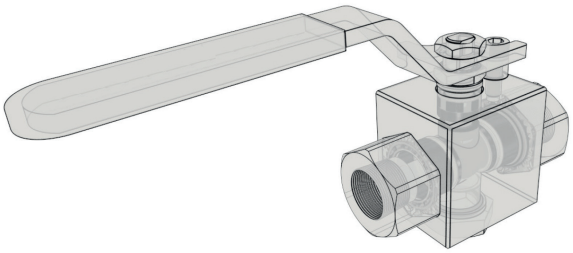

COMO SOLICITAR LAS VÁLVULAS ESFÉRICAS DE 2 VÍAS SERIE 10.000

VE - I2V 6 10 R - 04

Prefijo · Tipo · Calidad · Serie · Salida · Medida

Prefijo:
- **VE:** Válvula esférica

Tipo:
- **I2V:** 2 vías para instrumentación

Calidad:
- **6:** AISI 316L

Serie:
- **10:** Serie 10000

Salida:
- **R:** Roscada NPT

Salida:
- **04:** 1/4"
- **08:** 1/2"